LifeSens 信号解调器

描述：

LifeSens是一个紧凑的信号解调器，特别为生理学的压力测量而设计。当与Opsens的OPP-M光纤传感器结合使用时，LifeSens为生命科学应用所需的所有特点提供杰出的压力测量。LifeSens得益于Opsens的白光偏振干涉技术（WLPI），它提供最高精度和可靠的绝对F-P腔长测量。

LifeSens的采样频率是250Hz。当大气压改变时，一个内部压力计可以自动校正。系统接受Opsens的SCPROM连接头以存储OPP-M传感器量规因数。接到匹配的传感器时，量规因数可以流畅地传输到LifeSens信号解调器。

LifeSens配备了大LCD显示，可用电池供电。标准±5V输出，RS232通讯接口以实时获取数据。LifeSens可以通过前端面板按键直接控制，或使用标准RS232接口远程控制。LifeSens使用可移除的橡胶保护套，提供很好的机械保护，以抵抗严苛环境下的加强处理。

其它相关文献：IMP0006 OPP-M

主要特点：

- 紧凑和坚固设计
- 250Hz采样频率
- 高分辨率和精度
- 与SCPROM连接头兼容
- ±5V和RS232输出接口
- 大LCD液晶显示
- 9V电池或电源供电
- 自动的大气压校正
- 可定制OEM版本

欧普申光电科技有限公司
Tel: 0755- 33057317　　Fax: 0755-29740056
E-mail: info @opsensing.com
http://www. opsensing.com
http://www.opsensingtech.com

应用：

- 生理学压力监控：
  - 内部血管血压
  - 尿动力学
  - 内部脑颅压
  - 内部子宫压力
  - 内部眼睛
  - 主动脉内反搏球囊导管
- 客户特殊的导尿管应用
- 导线设计（0.25mm直径模型）
- 在电子外科手术，核磁共振成像和微波/射频相关实践下的压力测量

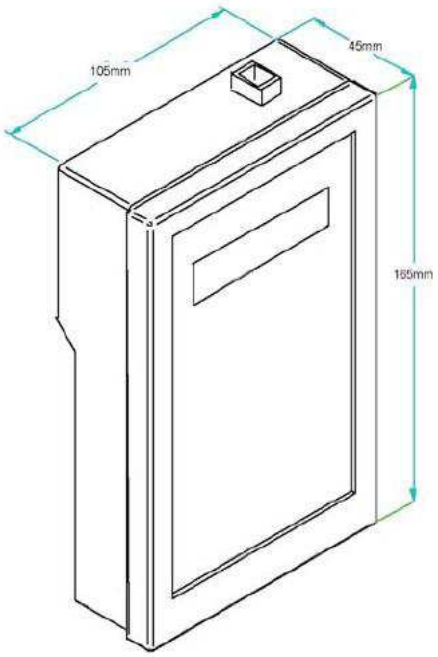

技术规格：

通道数	1
兼容性	Opsens的OPP-M光纤压力传感器（其它传感器按要求而定）
满量程	-50mmHg to 300mmHg 相对于大气压（也可用到更宽范围）
分辨率	0.5mmHg（非平均）
精度	满量程的1% 或 1mmHg

欧普申光电科技有限公司
Tel: 0755- 33057317 Fax: 0755-29740056
E-mail: info @opsensing.com
http://www. opsensing.com
http://www.opsensingtech.com

采样频率	标准250Hz
连接头兼容性	SC连接头（与Opsens的SCPROM连接头兼容）
内部压力计	包括自动的大气压力校正
输出界面	标准±5V（1V/100mmHg）和RS232
输入功率	9 to 24VDC - 1.8W(包含AD/DC 适配器）
尺寸（不含橡胶保护套）	45mm(H) x 105mm(W) x 165mm(L)
存储温度	-40℃ to 70℃
运转温度	0℃ to 45℃
湿度	95%非冷凝
光源寿命	40 000小时 MTBF